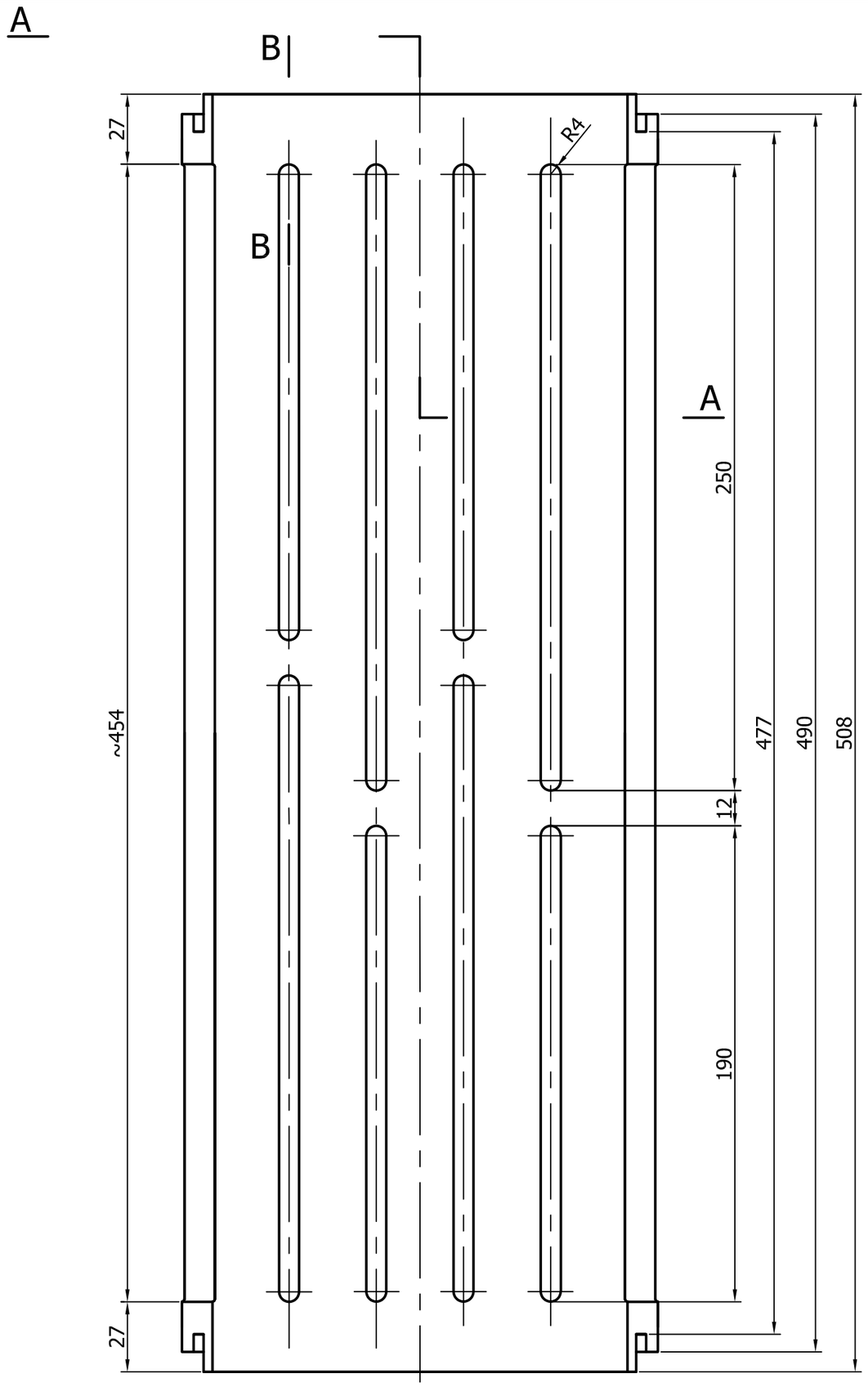

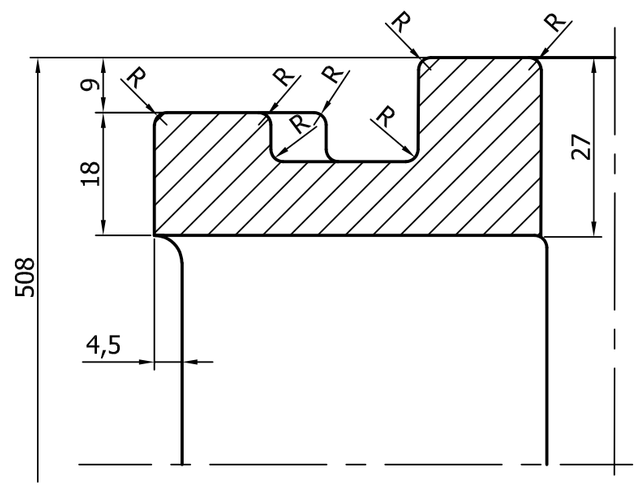

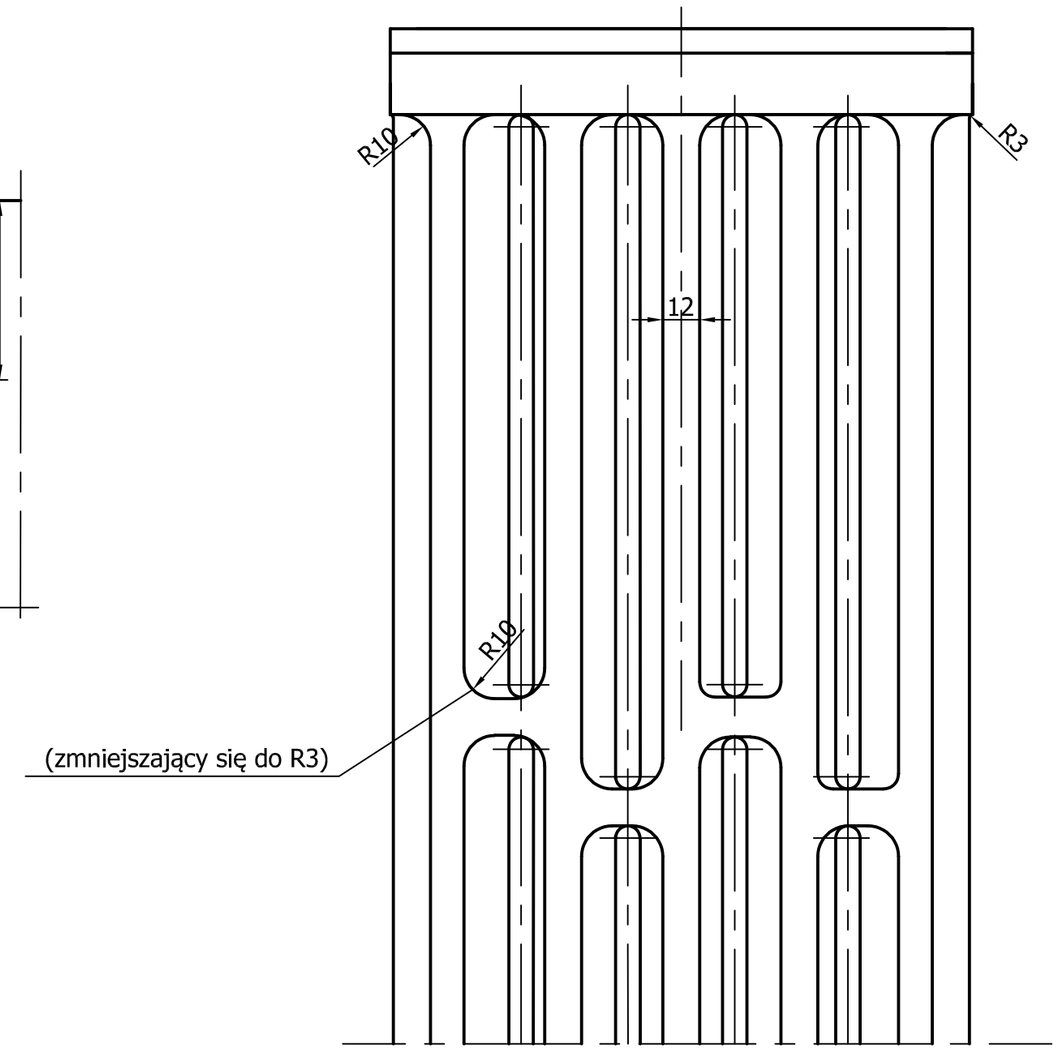

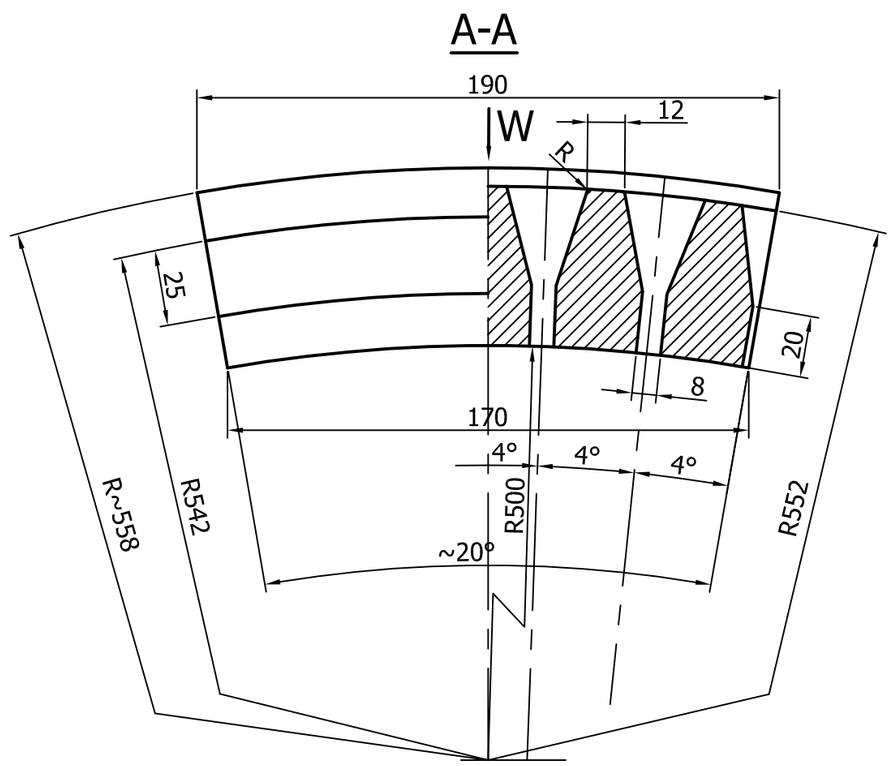

Uwagi:
1. Pochylenia odlewnicze minimalne wg technologii producenta.
2. Promienie nie określone minimalne wg technologii producenta.
3. Wymiary bez podanych toleranicji wykonać wg tolerancji minimalnych odlewniczych producenta.
4. Twardość min. 60 HRC.
5. Wygrzewać odprężajaco dla usunięcia naprężeń wewnętrzych.
6. Pomiarów dokonano z natury na obiekcie.

Poz	Nazwa		Il szt	Mat	Masa (kg)	Nr rys/Norma		Nr arch
Zmiana	Nr karty	Podpis	Data	Zmiana	Nr karty		Podpis	Data

Materiał	HADFIELDA L120G-13	OBIEKT IOS. Kruszarka kamienia wapiennego.	Masa (kg)
Konstr.	mgr inż. Robert Drogosz 06.2018	ZESPÓŁ/CZĘŚĆ Element rusztu.	
Kreślił	mgr inż. Robert Drogosz 06.2018	Nr rysunku 82.002.00.000.001.1	Nr ark.
Sprawdz.			II. ark.
Zatwierdz.			Nazwa DOS
ELPOSERWIS POŁANIEC	Podziałka 1:2	Zastęp. rys. nr / Zastęp. rys. nr	Nr arch 2 - 02810